防災行政無線
外部アンテナ用増幅器
RA25

外部アンテナのレベル不足を

強力にサポート

防災行政無線（60MHz帯）のデジタル戸別受信機における
外部アンテナ（ダイポール等）の電波を増幅

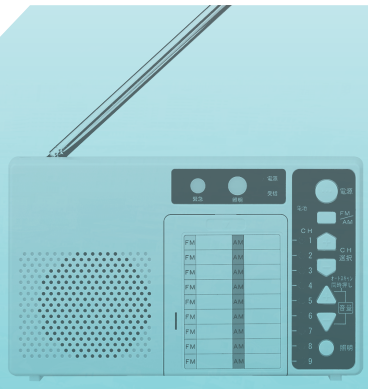

受信レベルを
ローノイズで
25dB増幅
※品質を改善するもの
ではありません



戸別受信機に必要なレベルを確保！

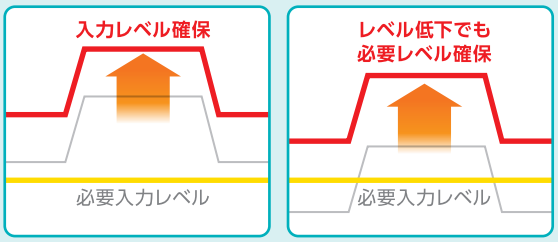

❶レベル確保

電波レベルを増幅させて、戸別受信機への入力レベルを十分に確保

❷レベル低下に対応

入力レベルを十分に確保できることで、フェージングによるレベル低下が起こっても必要レベルを確保

RA25 Eco

メーカー小売希望価格：オープン

これで**解決！**

システムイメージ

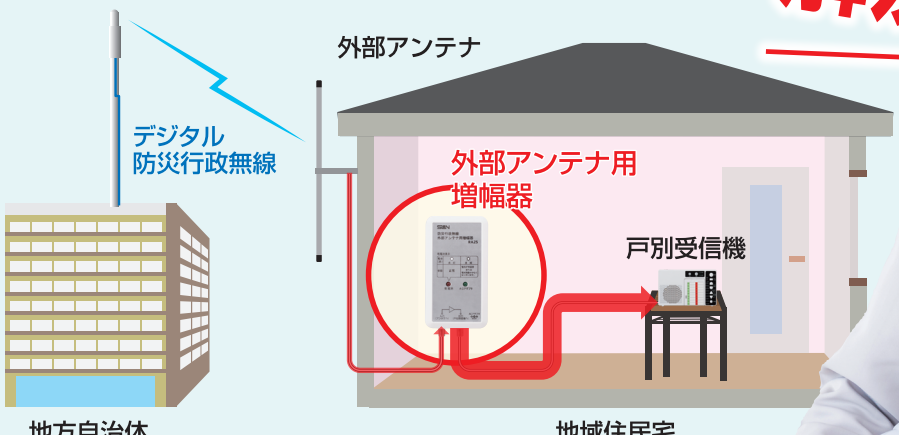



情報通信システムのベストパートナー
サン電子株式会社

ローノイズ

NF2.3以下のローノイズ、高性能増幅器

自動切替

停電時は自動で電池電源に切り替わり、約3日間の動作が可能

簡単設置

外部アンテナと戸別受信機の間に挿入し、電源を接続するだけ

接続方法

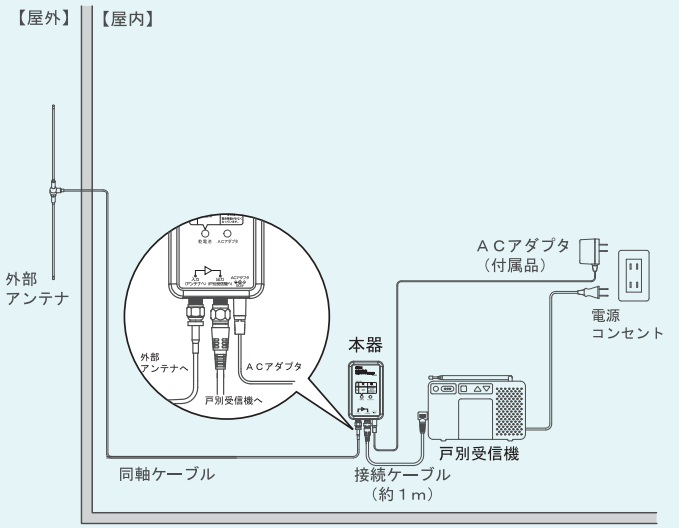

外観寸法

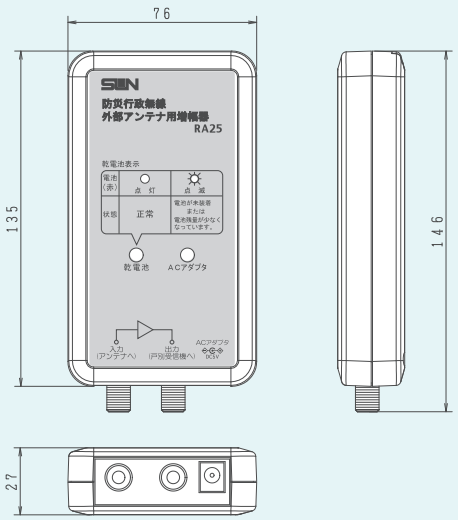

（単位：mm）

規格表

項目	RA25
周波数帯域（MHz）	54～70
標準利得（dB）	25
定格出力レベル（dBμ）	95
雑音指数（dB）	2.3以下
入力インピーダンス（Ω）	50（F形）
出力インピーダンス（Ω）	50（F形）
VSWR	2.5以下
電源	ACアダプタ：AC100V（50/60Hz） 乾電池※：DC4.5V（単3形乾電池×3本）
消費電力	0.3W（ACアダプタ時）
使用温度範囲（℃）	0～+40
質量（g）	本体：230（乾電池含む）、ACアダプタ：65
寸法（mm）	135〔H〕×76〔W〕×27〔D〕

※アルカリ乾電池またはニッケル水素乾電池

RA用壁掛けホルダー（別売）

別売の壁掛けホルダーを利用することで、壁面や柱にも取り付けることができます。

※壁掛けホルダーに付属している皿ねじを使用して、設置します。
※10個セット販売のみとなります。

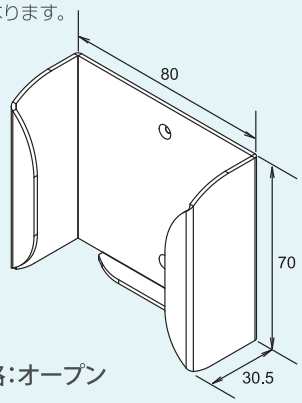

RA用壁掛けホルダー
型名：BK-RA
メーカー希望小売価格：オープン

（単位：mm）

付属品



取扱説明書×1部　接続ケーブル（約1m）×1本　単3形乾電池×3本　ACアダプタ×1個

Eco

RoHS指令2011/65/EU及び(EU)2015/863で定めた使用制限10物質(Cd, Pb, Hg, Cr6+, PBBs, PBDEs, DEHP, BBP, DBP, DIBP)対応が確認できた商品に表示する当社独自のマークです。

●商品の意匠・仕様につきましては、改善の為予告無く変更する事がありますので、ご了承ください。
●印刷の色と実際の商品の色とは若干異なる場合があります。

情報通信システムのベストパートナー
サン電子株式会社
本社 〒160-0023 東京都新宿区西新宿4-3-12

webサイト
https://sun-ele.co.jp

企業紹介動画

お客様窓口
ナビダイヤル 0570-034511
ご利用時間：平日9時30分～17時（土・日・祝日、弊社休業日を除く）
IP電話などつながらない場合は 03-3374-3061 へおかけください

仙北営業所　仙南営業所　東京営業所　名古屋営業所　福岡営業所　営業推進本部　ハウジングルート事業部
仙台電材営業所　小山営業所　千葉営業所　大阪営業所　静岡FS（フロンティアサテライト）　ホーム機器事業部　システム営業事業部
仙台システム営業所　埼玉営業所　横浜営業所　広島営業所　情報通信事業部

お買い求めは当店へ

情報通信はサン電子！

情報通信設備導入の 設備無料診断キャンペーン実施中！

集合住宅、ホテル、病院等、現場での事前調査を行い、情報通信設備導入の無料診断を行ないます。お申込みは「サン電子」のHPから。

SU202210